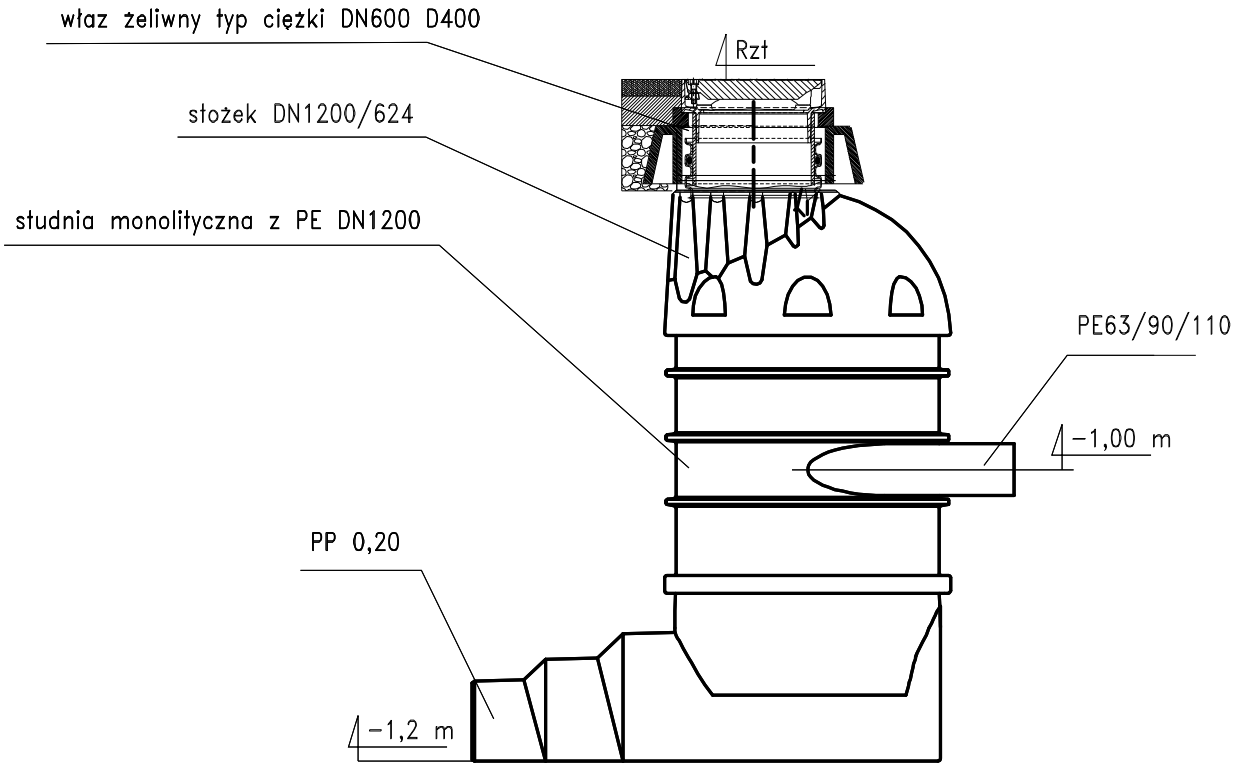

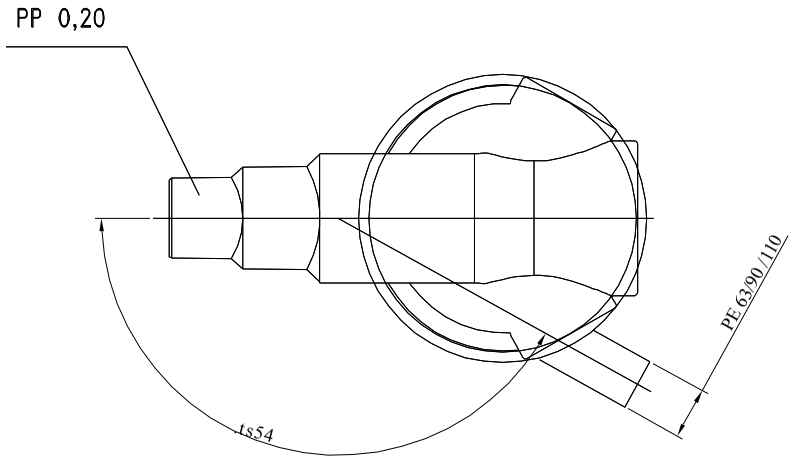

Instech Zakład Techniki Sanitarnej

Projekt	BUDOWA SIECI KANALIZACJI SANITARNEJ Z PRZYŁĄCZAMI			
Adres obiektu	MAGNUSZEW, OSTRÓW; GM. MAGNUSZEW			
Rysunek	SCHEMAT MONTAŻU STUDNI ROZPRĘŻNEJ Sr			
Branża	SANITARNA		SKALA	
Funkcja	Imię i nazwisko	Nr uprawnień	Podpis	Nr rysunku:
Projektant	mgr inż. PAWEŁ BOBROWSKI	MAZ/0201/POOS/07		29
Projektant sprawdzający	mgr inż. PAWEŁ RĘDZIŃSKI	MAZ/0428/POOS/09		
PRAWA AUTORSKIE ZASTRZEŻONE			Data: 12.2015 r.	Strona: 5